北相地区新人剣道大会
令和４年９月17日
伊勢原総合体育館
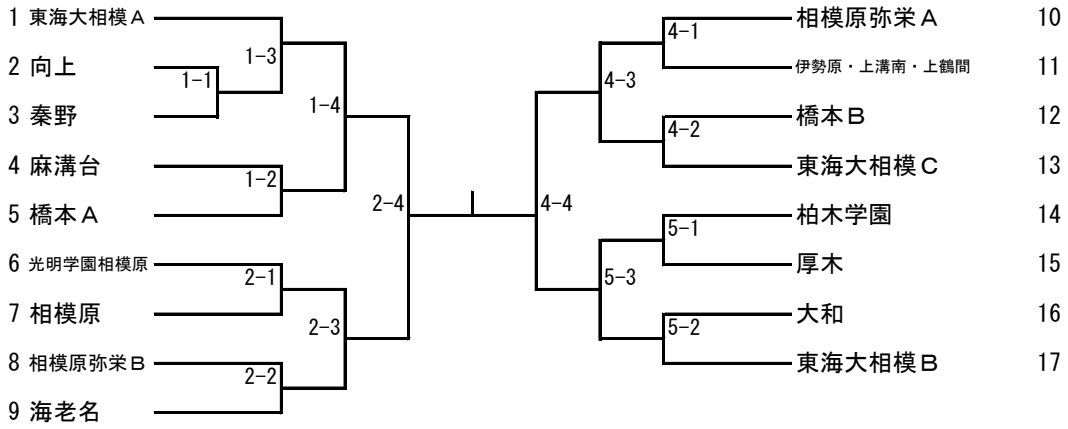
男子団体